ST3-OR

# LED-Blitzer | 3 LEDs | 12-24V | gelb

EAN: 5414184019331

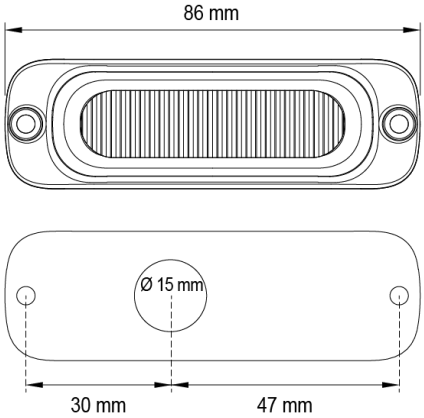


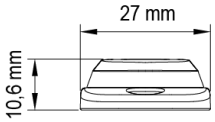


## Spezifikationen

| | |
|---|---|
| Abmessungen | 86 x 27 x 10.6 mm |
| Anschluss | Offene Kabelenden |
| Anzahl der Blitzmuster | 16 |
| Anzahl der LEDs | 3 |
| Befestigung | Oberflächenmontage |
| Bestellbar per | 1 |
| Betriebsspannung | 12V - 24V |
| Betriebstemperatur | -30°C / +65°C |
| ECE R65 Klasse 1 | Ja |
| EMC | EMC R10 |
| EMC R10 | Ja |
| Farbe | Gelb |

| | |
|---|---|
| Farbe Linse | Transparent |
| Geliefert mit | Befestigungsschrauben, Dichtung, Bedienungsanleitung |
| Gewicht (kg) | 0,080 Kg |
| IP-Schutzart | IPX8 |
| Lichtquelle | LED |
| Länge des Kabels (m) | 0,26 m |
| Modell | Rechteckig/lang/langgestreckt |
| Serie | ST SUPER THIN |
| Synchronisierbar | Ja |