ST6-O/B

LED-Blitzer | 2x6 LEDs | 12-24V | gelb/blau

EAN: 5414184019430

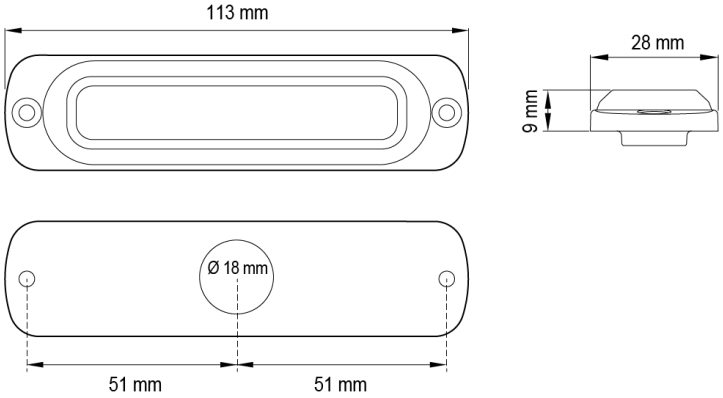

Spezifikationen

Abmessungen	113 mm x 28 mm x 9 mm
Anschluss	Offene Kabelenden
Anzahl der Blitzmuster	28
Anzahl der LEDs	12
Befestigung	Oberflächenmontage
Bestellbar per	1
Betriebsspannung	12V - 24V
Betriebstemperatur	-30°C / +65°C
CISPR 25	12V : CISPR 25 Klasse 4 - 24V : CISPR 25 Klasse 2
ECE R65 Klasse 1	Ja
EMC R10	Ja
Farbe	Gelb/blau

Farbe Linse	Transparent
Geliefert mit	Befestigungsschrauben, Dichtung, Bedienungsanleitung
Gewicht (kg)	0,140 Kg
Gut zu wissen	Enthält 6 LEDs jeder Farbe
IP-Schutzart	IPX7
Lichtquelle	LED
Länge des Kabels (m)	0,21 m
Modell	Rechteckig/lang/langgestreckt
Serie	ST SUPER THIN
Synchronisierbar	Ja