# 340 Reflektor | rund | gelb

EAN: 5414184001633

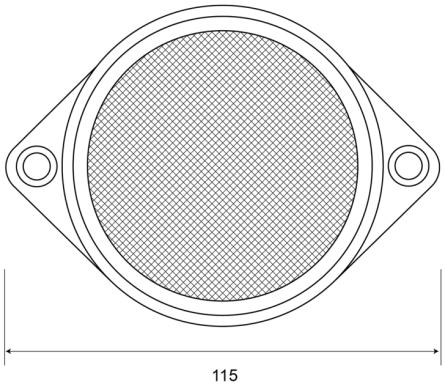


## Spezifikationen

| | |
|---|---|
| Befestigung | Schraubbefestigung |
| Befestigungsseite | Hinten |
| Bestellbar per | 10 |
| Breite mm | 115 mm |
| Dicke mm | 12 mm |
| Farbe | Gelb |

| | |
|---|---|
| Gewicht (kg) | 0,032 Kg |
| Höhe mm | 85 mm |
| Material | PMMA/ABS |
| Typ | Rund |
| Verpackung | Tasche |
| Zertifizierung | ECE R3 |