# GERICHTETE KENNLEUCHTEN

## ST6-CR

## LED-Blitzer | 6 LEDs | 12-24V | weiß

EAN: 5414184019423

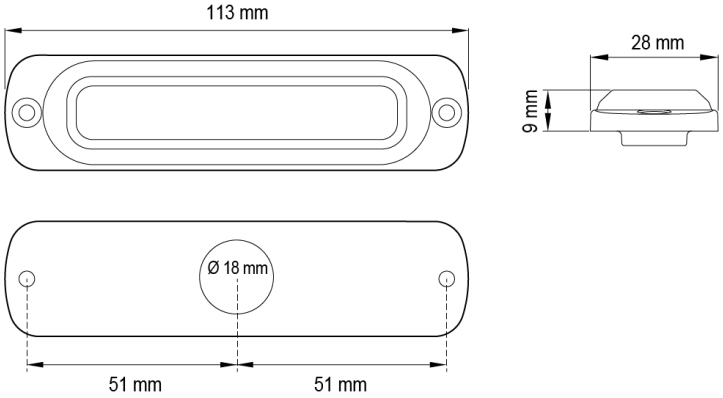


## Spezifikationen

| | |
|---|---|
| Abmessungen | 113 mm x 28 mm x 9 mm |
| Anschluss | Offene Kabelenden |
| Anzahl der Blitzmuster | 29 |
| Anzahl der LEDs | 6 |
| Befestigung | Oberflächenmontage |
| Bestellbar per | 1 |
| Betriebsspannung | 12V - 24V |
| Betriebstemperatur | -30°C / +65°C |
| CISPR 25 | 12V : CISPR 25 Klasse 3 - 24V : CISPR 25 Klasse 2 |
| ECE R65 | Nein |
| EMC | EMC R10 |
| EMC R10 | Ja |

| | |
|---|---|
| Farbe | Weiss |
| Farbe Linse | Transparent |
| Geliefert mit | Befestigungsschrauben, Dichtung, Bedienungsanleitung |
| Gewicht (kg) | 0,140 Kg |
| IP-Schutzart | IPX7 |
| Lichtquelle | LED |
| Länge des Kabels (m) | 0,21 m |
| Modell | Rechteckig/lang/langgestreckt |
| Serie | ST SUPER THIN |
| Synchronisierbar | Ja |