GERICHTETE KENNLEUCHTEN

HALO-CR/CR

LED-Blitzer | 6 LEDs | 12-24V | weiß/weiß

EAN: 5414184019843

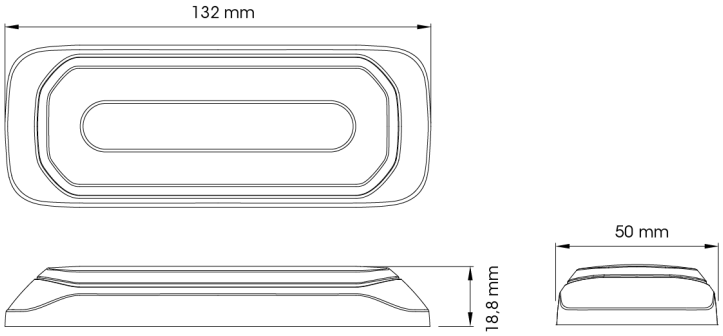

Spezifikationen

Abmessungen	132 x 18,8 x 50 mm
Anschluss	Offene Kabelenden
Anzahl der Blitzmuster	14
Anzahl der LEDs	6
Befestigung	Oberflächenmontage
Bestellbar per	1
Betriebsspannung	12V - 24V
ECE R65	Nein
EMC	EMC R10
EMC R10	Ja
Farbe	Weiss/weiss
Farbe Linse	Transparent

Geliefert mit	Befestigungsschrauben, Dichtung, Bedienungsanleitung
Gewicht (kg)	0,300 Kg
IP-Schutzart	IPX8
Lichtquelle	LED
Länge des Kabels (m)	0,25 m
Modell	Rechteckig/lang/langgestreckt
Serie	HALO
Synchronisierbar	Ja
Zertifizierung	ECE R7