1750/3

LED Rücklicht | links+rechts | 12-24V

EAN: 5414184004542

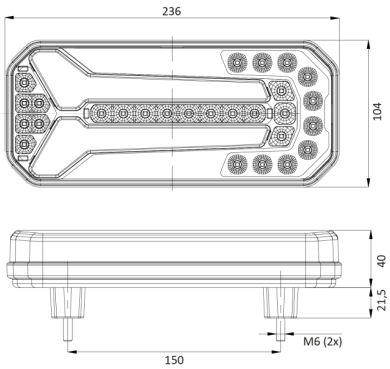

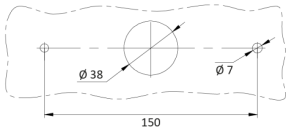

Spezifikationen

Abmessungen	236 x 104 x 40 mm
Anschluss	Offene Kabelenden
Befestigung	Oberflächenmontage
Befestigungsseite	Hinten - Links und rechts
Bestellbar per	1
Betriebsspannung	12V - 24V
Betriebstemperatur	-30°C / +65°C
Dicke mm	40 mm
EMC	EMC R10
EMC R10	Ja
Enthält Nebelscheinwerfer	Ja
Enthält Positionslicht und Bremslicht	Ja
Enthält einen dynamischen Fahrtrichtungsanzeiger	Ja
Enthält keinen dreieckigen Reflektor	Ja

Farbe	Gelb/rot/weiss
Farbe Linse	Gelb/rot/weiss
Geliefert mit	Mounting screws
Gewicht (kg)	0,700 Kg
IP-Schutzart	IP66+IP68
Lichtquelle	LED
Länge des Kabels (m)	2 m
Mit Rückfahrscheinwerfer	Ja
Typ	Rückleuchten
Verpackung	POS-Verpackung
Zertifizierung	ECE