1750/1 LED Rücklicht | links+rechts | 12-24V

EAN: 5414184001008

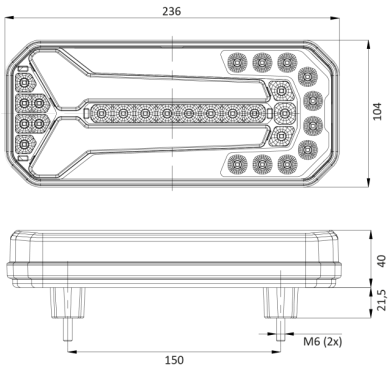

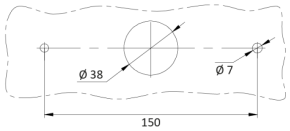

Spezifikationen

Anschluss	Offene Kabelenden
Befestigung	Oberflächenmontage
Befestigungsseite	Hinten - Links und rechts
Bestellbar per	1
Betriebsspannung	12V - 24V
Betriebstemperatur	-30°C / +65°C
Dicke mm	40 mm
EMC	EMC R10
EMC R10	Ja
Enthält Nebelscheinwerfer	Ja
Enthält Positionslicht und Bremslicht	Ja
Enthält einen dynamischen Fahrtrichtungsanzeiger	Ja
Enthält keinen dreieckigen Reflektor	Ja
Farbe	Gelb/rot/weiss

Farbe Linse	Gelb/rot/weiss
Geliefert mit	Mounting screws
Gewicht (kg)	0,700 Kg
Höhe mm	104 mm
IP-Schutzart	IP66+IP68
Lichtquelle	LED
Länge des Kabels (m)	2 m
Länge mm	236 mm
Typ	Rückleuchten
Verpackung	POS-Verpackung
Zertifizierung	ECE