242-DV

LED-Markierungsleuchte | links+rechts | 12-24V | rot/gelb/weiß

EAN: 5414184001732

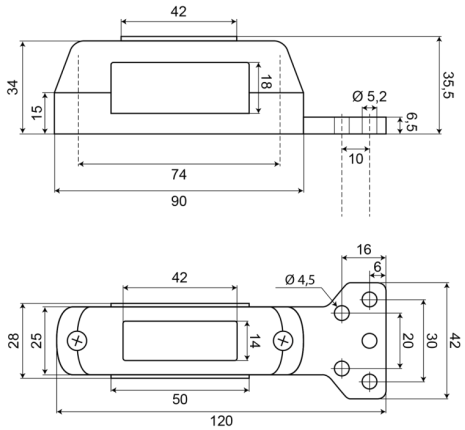

Spezifikationen

Anschluss	Offene Kabelenden
Befestigung	Oberflächenmontage
Befestigungsseite	Left & right
Bestellbar per	1
Betriebsspannung	12V - 24V
Betriebstemperatur	-30°C / +65°C
Breite mm	28 mm
Dicke mm	34 mm
EMC	EMC R10
EMC R10	Ja

Farbe	Gelb/rot/weiss
Farbe Linse	Gelb/rot/weiss
Funktionen	Begrenzungsleuchte 3 Funktionen
Gewicht (kg)	0,090 Kg
Höhe mm	120 mm
IP-Schutzart	IP66+IP68
Lichtquelle	LED
Verpackung	POS-Verpackung
Zertifizierung	ECE R91+R7