326-DV-OR

LED-Markierungsleuchte | 12-24V | gelb

EAN: 5414184001312

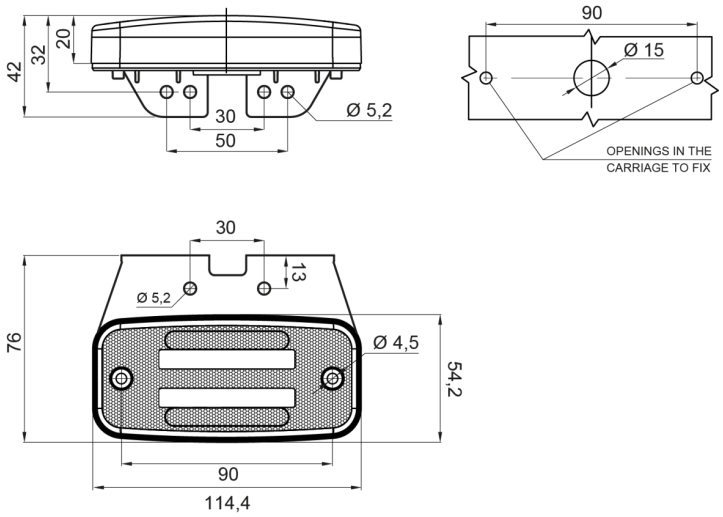

Spezifikationen

Abmessungen	114 x 51 (76) x 20 mm
Anschluss	Offene Kabelenden
Befestigung	Oberflächenmontage/Halterung
Befestigungsseite	Seite
Bestellbar per	1
Betriebsspannung	12V - 24V
Betriebstemperatur	-30°C / +65°C
EMC	EMC R10
EMC R10	Ja
Farbe	Gelb

Farbe Linse	Gelb
Funktionen	Seitliche Positionsmarkierung
Geliefert mit	Separate bracket
Gewicht (kg)	0,107 Kg
IP-Schutzart	IP66+IP68
Lichtquelle	LED Neon
Länge des Kabels (m)	0,20 m
Verpackung	POS-Verpackung
Zertifizierung	ECE R3+R91