326-DV-CR

LED-Markierungsleuchte | 12-24V | weiß

EAN: 5414184001305

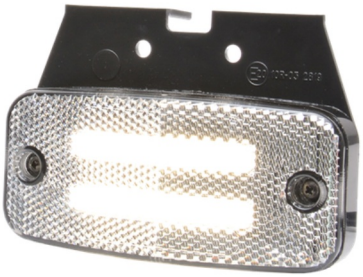

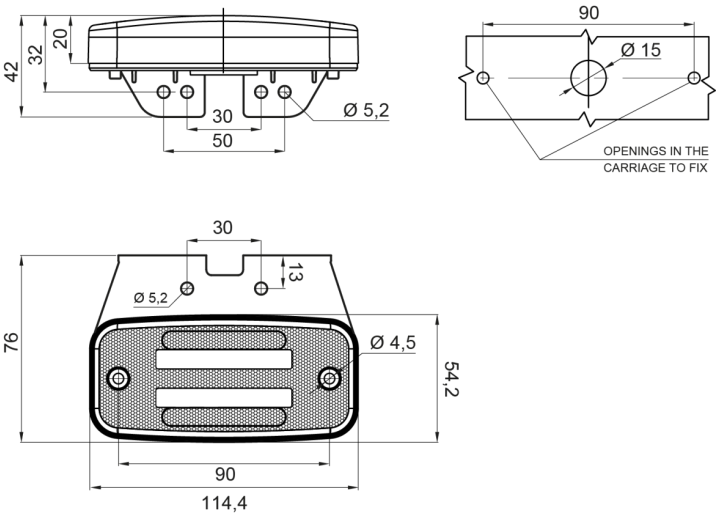

Spezifikationen

Abmessungen	114 x 50,5 (75,5) x 23 mm
Anschluss	Offene Kabelenden
Befestigung	Oberflächenmontage/Halterung
Befestigungsseite	Vorderseite
Bestellbar per	1
Betriebsspannung	12V - 24V
Betriebstemperatur	-30°C / +65°C
EMC	EMC R10
EMC R10	Ja

Farbe	Weiss
Farbe Linse	Transparent
Funktionen	Begrenzungsleuchte vorne
Geliefert mit	Separate bracket
Gewicht (kg)	0,107 Kg
IP-Schutzart	IP66+IP68
Lichtquelle	LED Neon
Verpackung	POS-Verpackung
Zertifizierung	ECE R3+R7