GERICHTETE KENNLEUCHTEN

STARLED6P-CR

LED-Blitzer | 6 LEDs | 12-24V | weiß

EAN: 5414184690370

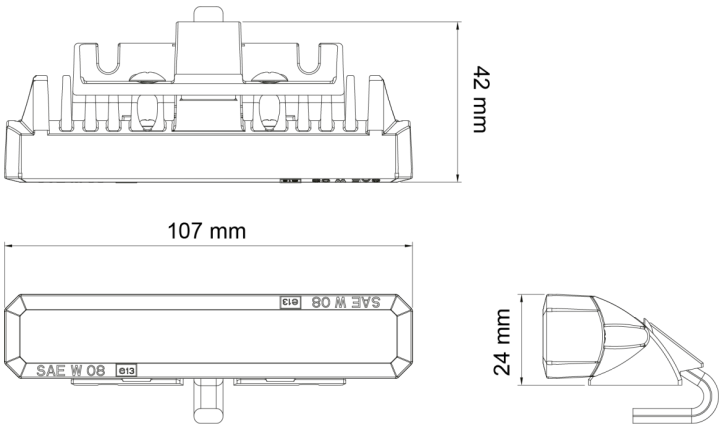

Spezifikationen

Abmessungen	107 mm x 42 mm x 24 mm
Anschluss	Offene Kabelenden
Anzahl der Blitzmuster	19
Anzahl der LEDs	6
Befestigung	Oberflächenmontage
Bestellbar per	1
Betriebsspannung	12V - 24V
Betriebstemperatur	-30°C / +65°C
ECE R65	Nein
EMC	EMC R10

EMC R10	Ja
Farbe	Weiss
Farbe Linse	Transparent
Gewicht (kg)	0,202 Kg
IP-Schutzart	IP67
Lichtquelle	LED
Länge des Kabels (m)	1 m
Modell	Rechteckig/lang/langgestreckt
Serie	STARLED
Synchronisierbar	Ja