STARLED12-OR

LED-Blitzer | 12 LEDs | 12-24V | gelb

EAN: 5414184690219

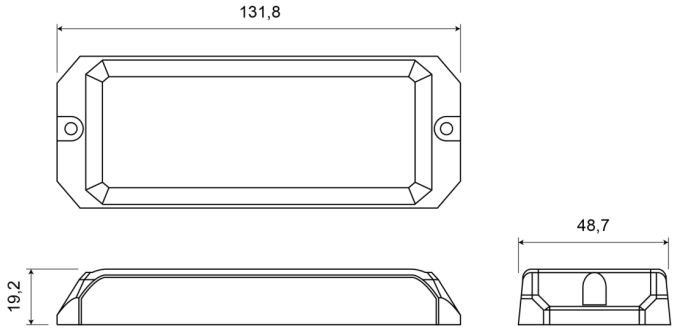

Spezifikationen

Abmessungen	131,80 mm x 48,70 mm x 19,20 mm
Anschluss	Offene Kabelenden
Anzahl der Blitzmuster	25
Anzahl der LEDs	12
Befestigung	Oberflächenmontage
Bestellbar per	1
Betriebsspannung	12V - 24V
Betriebstemperatur	-30°C / +65°C
Breite mm	48,70 mm
ECE R65 Klasse 2	Ja
EMC	EMC R10
EMC R10	Ja

Farbe	Gelb
Farbe Linse	Transparent
Gewicht (kg)	0,196 Kg
Höhe mm	19,20 mm
IP-Schutzart	IPX8
Lichtquelle	LED
Länge des Kabels (m)	0,20 m
Länge mm	131,80 mm
Modell	Rechteckig/lang/langgestreckt
Serie	STARLED
Synchronisierbar	Ja