PSLM2-B

Rundumleuchte | LED | blau | magnetisch | Batteriebetrieben

EAN: 5414184001534

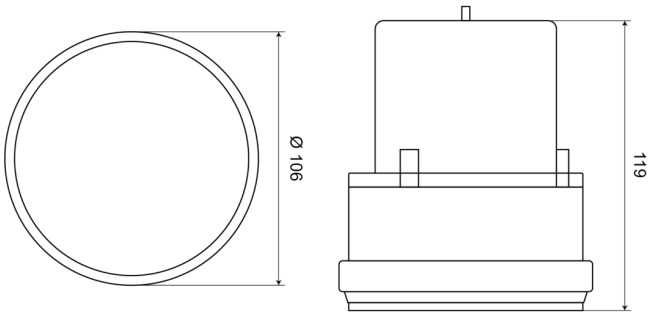

Spezifikationen

Anzahl der Blitzmuster	1
Anzahl der LEDs	24
Autonomie	200 Stunden
Batterie	Ja
Batterie-Typ	2 Batterien Typ "D" LR20 (nicht enthalten)
Befestigung	Magnetisch
Bestellbar per	1
Betriebsspannung	Batterie
Blitze/Minute	60 triple
Durchmesser mm	106 mm

Durchmesserbereich	131 - 170 mm
ECE R65	Nein
Farbe	Blau
Gewicht (kg)	0,350 Kg
Höhe mm	120 mm
Höhenbereich	111 - 130 mm
Lichtquelle	LED
Synchronisierbar	Nein
Verpackung	Weiße Schachtel mit Etikett
Wasserdicht	Ja