PM 850-C

Rückfahrlicht | LED | kristal | 12-24V

EAN: 5414184008250

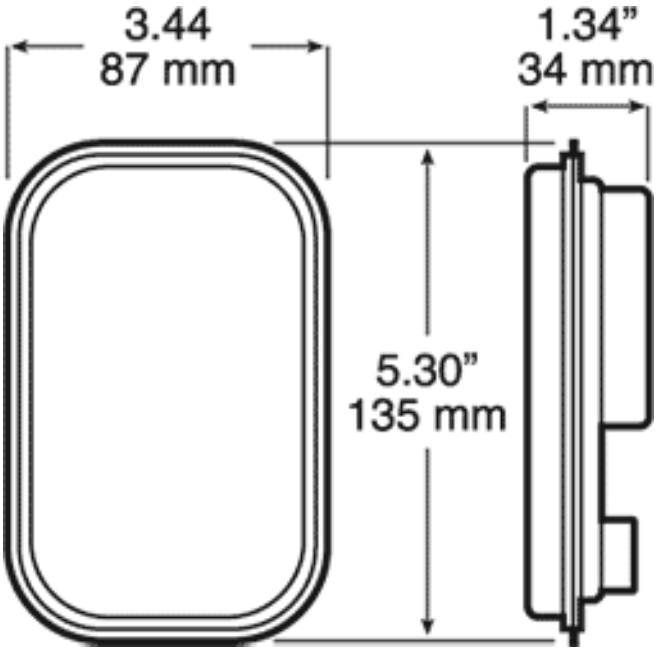

Spezifikationen

Abmessungen	135 mm x 87 mm x 34 mm
Anschluss	Offene Kabelenden
Befestigungsseite	Hinten
Betriebsspannung	12V - 24V
Farbe	Weiss

Gewicht (kg)	0,226 Kg
IP-Schutzart	IP67
Lichtquelle	LED
Länge des Kabels (m)	0,30 m
Typ	Rückfahrscheinwerfer