LED LICHTBALKEN

LEGMINI-M-OR

LEGION mini LED Lichtbalken | magn. | 35,5 cm | gelb | 12-24V

EAN: 5414184690110

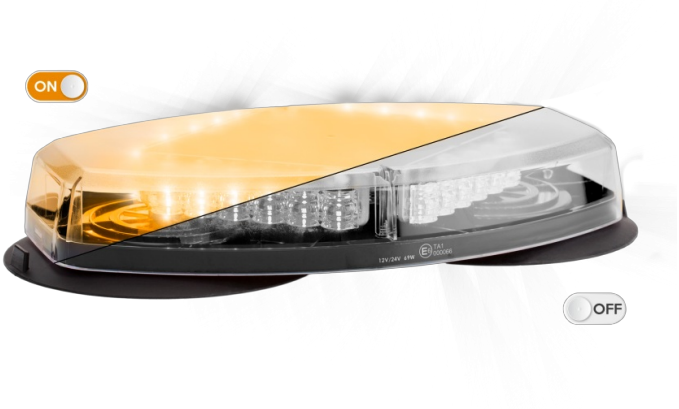

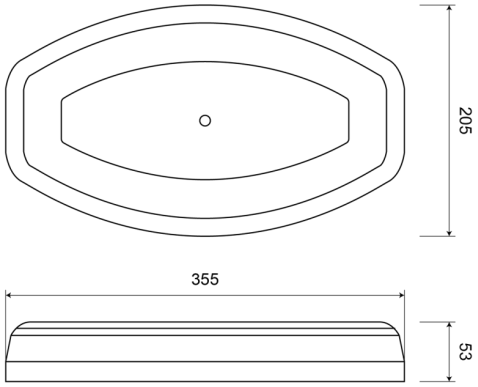

Spezifikationen

Abmessungen	355 mm x 205 mm x 53 mm
Anschluss	Zigarrenanzünder-Stecker
Anzahl der Blitzmuster	23
Anzahl der LEDs	24
Befestigung	Magnetisch mit Saugnäpfen
Bestellbar per	1
Betriebsspannung	12V - 24V
ECE R65 Klasse 1	Ja
EMC	EMC R10
EMC R10	Ja
Eigenschaften	Ohne Steuergerät, ohne Dachanschluss
Farbe	Gelb

Farbe Linse	Transparent
Geliefert mit	Manual
Gewicht (kg)	2,900 Kg
IP-Schutzart	IP64
Lichtquelle	LED
Länge des Kabels (m)	3 m
Längenbereich	MINI (0-100 cm)
Reparierbarkeitsindex	Ja, Wertung 8,5
Serie	Legion
Synchronisierbar	Nein
Verpackung	POS-Verpackung