FRONT- UND RÜCKLEUCHTEN

LEDZILLA-LINE

LED Fernlichtmit LED Linie

EAN: 5414184003330

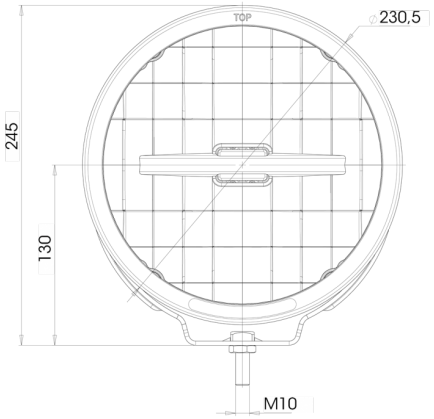

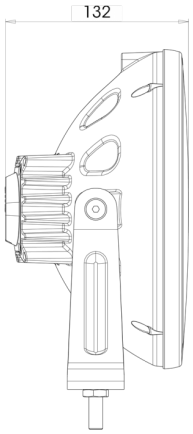

Spezifikationen

Anschluss	Offene Kabelenden
Befestigung	Schraube M10
Befestigungsseite	Vorderseite
Besonderheiten	215000 candela
Bestellbar per	1
Betriebsspannung	12V - 24V
Dicke mm	132 mm
Durchmesser mm	230 mm
EMC	EMC R10
EMC R10	Ja

Farbe	Weiss
Farbe Linse	Transparent
Gewicht (kg)	2,450 Kg
Höhe mm	245 mm
IP-Schutzart	IP66+IP68
Lichtquelle	LED
Länge des Kabels (m)	3 m
Typ	Fahrlicht
Verpackung	POS-Verpackung
Zertifizierung	ECE 112+R7