MAVERICK1-RO/CR

LED-Markierungsleuchte | links+rechts | 12-24V | rot/weiß

EAN: 5414184004061

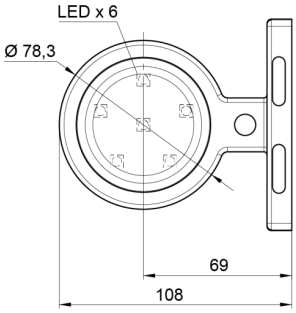

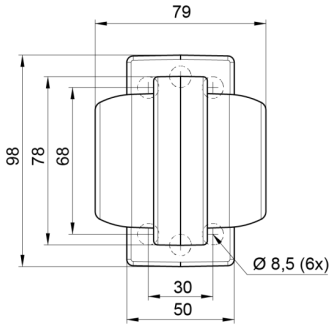

Spezifikationen

Abmessungen	98 x 79 x 108 mm
Anschluss	Offene Kabelenden
Befestigung	Oberflächenmontage
Befestigungsseite	Seite
Bestellbar per	1
Betriebsspannung	12V - 24V
Betriebstemperatur	-30°C / +65°C
Durchmesser mm	78 mm
EMC	EMC R10
EMC R10	Ja

Eigenschaften	Kompatibel mit Gylle-Leuchten
Farbe	Rot/weiss
Farbe Linse	Rot/transparent
Funktionen	Begrenzungsleuchte 2 Funktionen
Gewicht (kg)	0,226 Kg
IP-Schutzart	IP66+IP68
Lichtquelle	LED
Material	Gummi
Verpackung	POS-Verpackung
Zertifizierung	ECE R7