94210

LED Rücklicht | links+rechts | 12-24V

EAN: 5414184680005

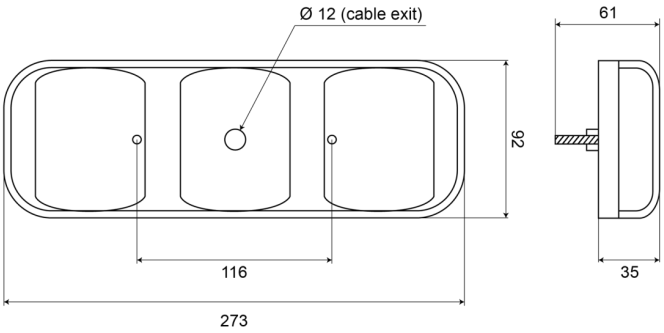

Spezifikationen

Anschluss	Offene Kabelenden
Befestigung	Oberflächenmontage
Befestigungsseite	Hinten - Links und rechts
Bestellbar per	1
Betriebsspannung	12V - 24V
Dicke mm	37 mm
Eigenschaften	Die Linse aus PC sorgt dafür, dass diese Leuchte praktisch unzerbrechlich ist
Enthält Fahrtrichtungsanzeiger	Ja
Enthält Positionslicht und Bremslicht	Ja
Enthält keinen dreieckigen Reflektor	Ja
Farbe	Gelb/rot/weiss
Farbe Linse	Gelb/rot/weiss

Geliefert mit	Mounting screws and rubber fixing path
Gewicht (kg)	0,680 Kg
Höhe mm	100 mm
IP-Schutzart	IP66+IP67
Lichtquelle	LED
Länge des Kabels (m)	0,50 m
Länge mm	284 mm
Material	Polycarbonat
Mit Rückfahrscheinwerfer	Ja
Typ	Rückleuchten
Verpackung	POS-Verpackung
Zertifizierung	ECE