622-5WO

Rundumleuchte | LED | 3-Punkt-Befestigung | 10-120V | gelb

EAN: 5414184018549

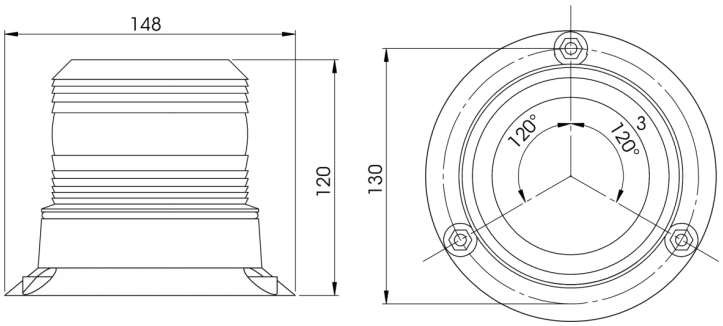

Spezifikationen

Anschluss	Offene Kabelenden
Anzahl der Blitzmuster	1
Anzahl der LEDs	20
Befestigung	3-Punkt-Befestigung
Bestellbar per	1
Betriebsspannung	11V - 110V
Betriebstemperatur	-30°C / +50°C
Durchmesser mm	107 mm
Durchmesserbereich	131 - 170 mm
ECE R65	Nein
EMC	EMC

EMC R10	Ja
Farbe	Gelb
Geliefert mit	Mounting screws + seal
Gewicht (kg)	0,488
Höhe mm	120 mm
Höhenbereich	111 - 130 mm
IP-Schutzart	IP66
Lichtquelle	LED
Länge des Kabels (m)	0,30 m
Verpackung	Weiße Schachtel mit Etikett
Watt	5 Watt