620G

Rundumleuchte | Xenon | 2-Punkt-Befestigung | 12-48V | grün

EAN: 5414184002739

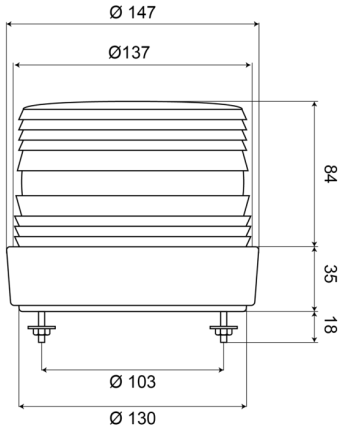

Spezifikationen

Anschluss	Offene Kabelenden
Befestigung	2-Punkt-Befestigung
Bestellbar per	1
Betriebsspannung	12V - 48V
Betriebstemperatur	-30°C / +50°C
Blitze/Minute	60-70
Durchmesser mm	137 mm
Durchmesserbereich	171 - 210 mm
ECE R65	Nein

Farbe	Grün
Farbe Linse	Grün
Gewicht (kg)	0,700 Kg
Höhe mm	120 mm
Höhenbereich	111 - 130 mm
Lichtquelle	Xenon
Stromaufnahme Ampere	Max 0,8 Amp
Verpackung	Weiße Schachtel mit Etikett
Zertifizierung	CE