595M24B

Rundumleuchte | magnetisch | 24V | blau

EAN: 5414184010864

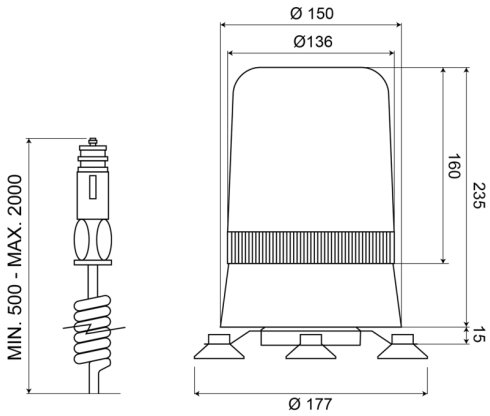

Spezifikationen

Anschluss	Zigarrenanzünder-Stecker
Befestigung	Magnetisch
Bestellbar per	1
Betriebsspannung	24V
Betriebstemperatur	-30°C / +50°C
Durchmesser mm	177 mm
Durchmesserbereich	211 - 240 mm
ECE R65 Klasse 1	Ja

EMC	EMC
Farbe	Blau
Gewicht (kg)	1,800 Kg
Höhe mm	250 mm
Höhenbereich	241 - 320 mm
Lichtquelle	Halogen
Umdrehungen/Minute	180 +/- 30