59512C

Rundumleuchte | 3-Punkt-Befestigung | 12V | weiß

EAN: 5414184002678

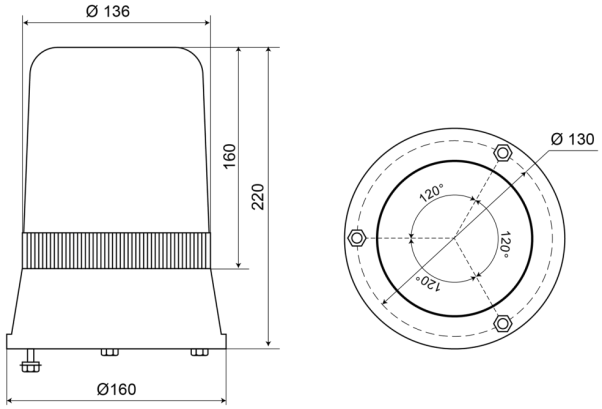

Spezifikationen

Anschluss	Offene Kabelenden
Befestigung	3-Punkt-Befestigung
Bestellbar per	1
Betriebsspannung	12V
Betriebstemperatur	-30°C / +50°C
Durchmesser mm	160 mm
Durchmesserbereich	171 - 210 mm
ECE R65	Nein

EMC	EMC
Farbe	Weiss
Gewicht (kg)	1,200 Kg
Höhe mm	220 mm
Höhenbereich	211 - 240 mm
IP-Schutzart	IP65
Lichtquelle	Halogen
Umdrehungen/Minute	180 +/- 30