540M120 Rundumleuchte | magnetisch | 12V | gelb

EAN: 5414184510098

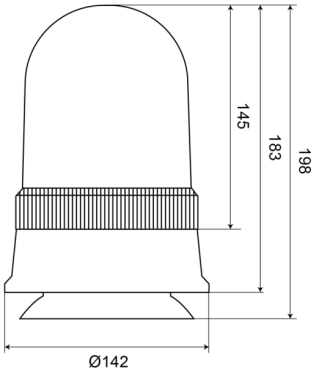

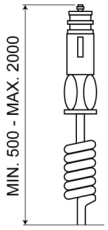

Spezifikationen

Anschluss	Zigarrenanzünder-Stecker
Befestigung	Magnetisch
Bestellbar per	1
Betriebsspannung	12V
Betriebstemperatur	-30°C / +40°C
Durchmesser mm	142 mm
Durchmesserbereich	171 - 210 mm
ECE R65 Klasse 1	Ja

EMC	EMC
Farbe	Gelb
Gewicht (kg)	0,968 Kg
Höhe mm	198 mm
Höhenbereich	171 - 210 mm
Lichtquelle	Halogen
Umdrehungen/Minute	180 +/- 30