515F-DV-BL

Rundumleuchte | LED | flexible Rohrbefestigung | 12-24V | blau

EAN: 5414184690059

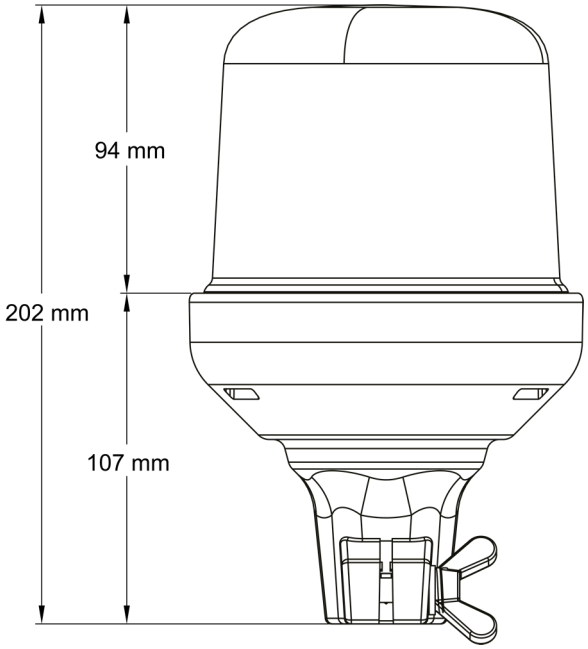

Spezifikationen

Anschluss	Rohrmontage
Anzahl der Blitzmuster	14
Anzahl der LEDs	10
Befestigung	Rohrmontage, biegsam
Bestellbar per	1
Betriebsspannung	12V - 24V
Betriebstemperatur	-30°C / +65°C
Durchmesser mm	142 mm
Durchmesserbereich	171 - 210 mm
ECE R65 Klasse 1	Ja
EMC	EMC R10
EMC R10	Ja

Farbe	Blau
Geliefert mit	Manual
Gewicht (kg)	0,888 Kg
Höhe mm	202 mm
Höhenbereich	171 - 210 mm
IP-Schutzart	IPX5
Lichtquelle	LED
Synchronisierbar	Nein
Verpackung	POS-Verpackung