505M-DV-OR/R Rundumleuchte | LED | magnetisch | 12-24V | gelb

EAN: 5414184002050

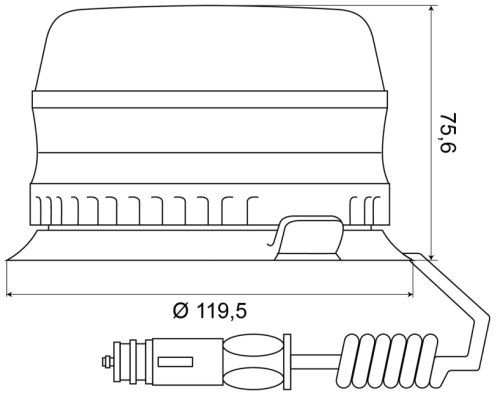

Spezifikationen

Anschluss	Zigarrenanzünder-Stecker
Anzahl der Blitzmuster	1
Anzahl der LEDs	8
Befestigung	Magnetisch
Bestellbar per	1
Betriebsspannung	12V
Betriebstemperatur	-40°C / +85°C
Durchmesser mm	120 mm
Durchmesserbereich	131 - 170 mm
ECE R65 Klasse 1	Ja
EMC	EMC R10
EMC R10	Ja

Eigenschaften	Zertifiziert bis zu 250 km/h
Farbe	Gelb
Gewicht (kg)	0,819 Kg
Höhe mm	76 mm
Höhenbereich	70 - 110 mm
Lichtquelle	LED
Länge des Kabels (m)	0,50 m - 3 m
Verpackung	Weiße Schachtel mit Etikett
Wasserdicht	Ja