480 LED

Arbeitsleuchte | LED | 12-60V | rund | 800 Lumen

EAN: 5414184001978

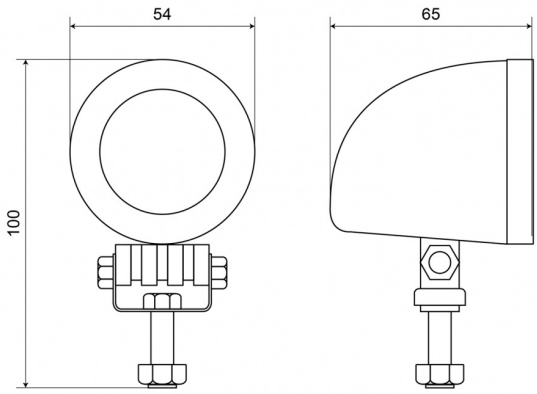

Spezifikationen

Abmessungen	Ø = 54 mm x 100 mm x 65 mm
Anschluss	Offene Kabelenden
Anzahl der LEDs	1
Befestigung	Schraube
Bestellbar per	1
Betriebsspannung	12V - 60V
Betriebstemperatur	-30°C / +65°C
Dicke mm	65 mm
Durchmesser mm	54 mm
EMC R10	Ja
Eigenschaften	Gehäuse aus Leichtmetall, mattschwarzes Finish
Farbe	Weiss
Farbe Linse	Transparent
Geliefert mit	Mounting screws

Gewicht (kg)	0,478 Kg
Höhe mm	100 mm
IP-Schutzart	IP67
Kelvin-Wert	6000K
LED Farbe	Weiss
Lichtquelle	LED
Lumen	800
Lumen-Bereich	Medium (800 - 2000 Lumen)
Länge des Kabels (m)	2,50 m
Verpackung	Weiße Schachtel mit Etikett
Watt	10 Watt