467 LED-10M

Arbeitsleuchte | LED | 12/50V | 1600 Lumen | 10m Kabel

EAN: 5414184017788

10 m kabel / cable

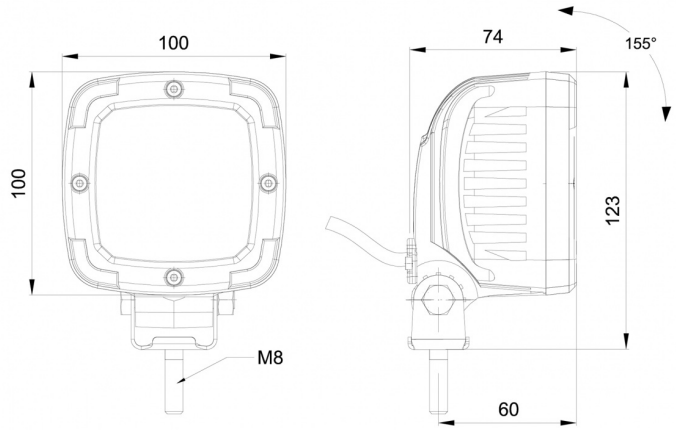

Spezifikationen

Abmessungen	100 x 100 x 74 mm
Anschluss	Offene Kabelenden
Anzahl der LEDs	9
Befestigung	Schraube
Bestellbar per	1
Betriebsspannung	12V - 50V
Betriebstemperatur	-30°C / +65°C
EMC	EMC R10
EMC R10	Ja
Eigenschaften	Kunststoffgehäuse, mattschwarzes Finish. Unempfindlich gegen Korrosion.
Farbe Linse	Transparent
Geliefert mit	Mounting screws

Gewicht (kg)	0,605 Kg
IP-Schutzart	IP68
LED Farbe	Weiss
Lichtquelle	LED
Lumen	1600
Lumen-Bereich	Medium (800 - 2000 Lumen)
Länge des Kabels (m)	10 m
Typ	Viereckig
Watt	13,50 Watt