# FRONT- UND RÜCKLEUCHTEN

36SLIMLED/1

## LED Rücklicht | links+rechts | Kennzeichenleuchte | 12-24V

EAN: 5414184270060

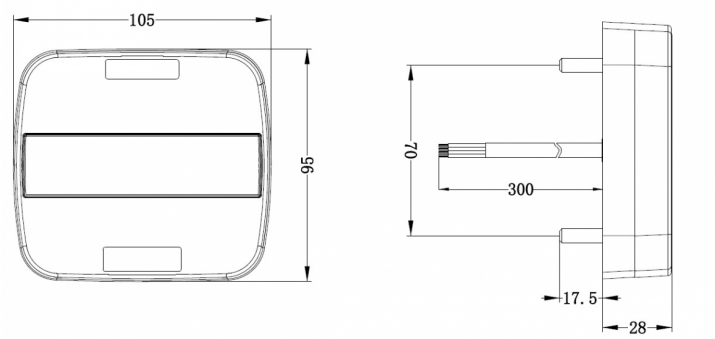


## Spezifikationen

| | |
|---|---|
| Abmessungen | 105 x 95 x 28 mm |
| Anschluss | Offene Kabelenden |
| Befestigung | Oberflächenmontage |
| Befestigungsseite | Hinten - Links und rechts |
| Bestellbar per | 1 |
| Betriebsspannung | 12V - 24V |
| EMC | EMC |
| Enthält Fahrtrichtungsanzeiger | Ja |
| Enthält Positionslicht und Bremslicht | Ja |
| Enthält keinen dreieckigen Reflektor | Ja |
| Farbe | Gelb/rot |

| | |
|---|---|
| Farbe Linse | Gelb/rot |
| Geliefert mit | Mounting screws |
| Gewicht (kg) | 0,199 Kg |
| IP-Schutzart | IP67 |
| Lichtquelle | LED |
| Länge des Kabels (m) | 0,29 m |
| Mit Kennzeichenbeleuchtung - seitlich | Yes |
| Mit Kennzeichenbeleuchtung - unten | Ja |
| Typ | Rückleuchten |
| Verpackung | POS-Verpackung |
| Zertifizierung | ECE |