35/2PC

Rücklicht | links+rechts | 12-24V

EAN: 5414184530041

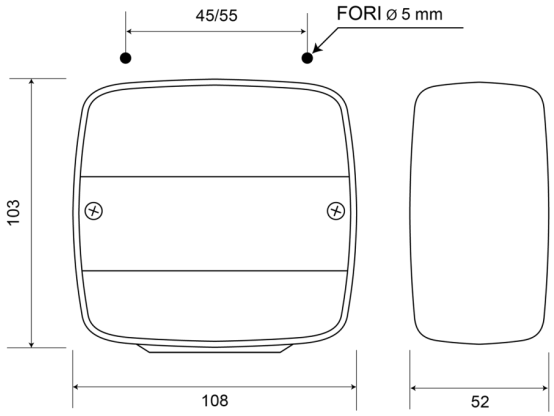

Spezifikationen

Anschluss	Kabeldurchführung
Befestigung	Oberflächenmontage
Befestigungsseite	Hinten - Links und rechts
Bestellbar per	1
Betriebsspannung	12V - 24V
Dicke mm	52 mm
Enthält Fahrtrichtungsanzeiger	Ja
Enthält Positionslicht und Bremslicht	Ja
Farbe	Gelb/rot

Farbe Linse	Gelb/rot
Geliefert mit	Mounting screws
Gewicht (kg)	0,115 Kg
Höhe mm	103 mm
Lampenfuß	P21W-BA15s/P21/5W-BAY 15d
Lichtquelle	Halogen
Länge mm	108 mm
Typ	Rückleuchten
Zertifizierung	ECE