3228.0000000 Fernscheinwerfer | Halogen | rund

EAN: 5414184565173

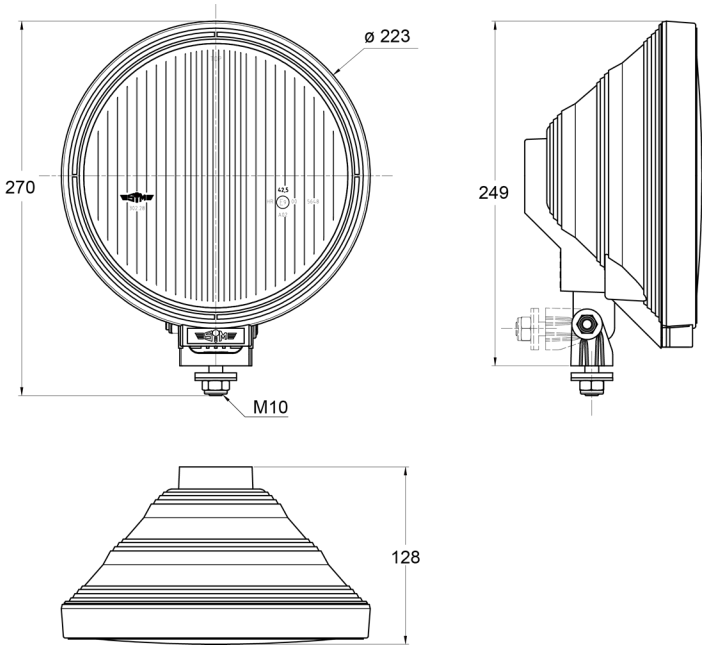

Spezifikationen

Anschluss	Nicht zutreffend
Anzahl der Blitzmuster	N/A
Befestigung	Schraube M10
Befestigungsseite	Vorderseite
Bestellbar per	1
Dicke mm	128 mm
Durchmesser mm	223 mm
Farbe	Weiss

Farbe Linse	Transparent
Gewicht (kg)	1,090 Kg
Höhe mm	270 mm
Lichtquelle	Halogen
Typ	Fahrlicht
Verpackung	POS-Verpackung
Zertifizierung	ECE R112+R7