3157.1105124

LED-Markierungsleuchte | 12-24V | gelb

EAN: 5414184564381

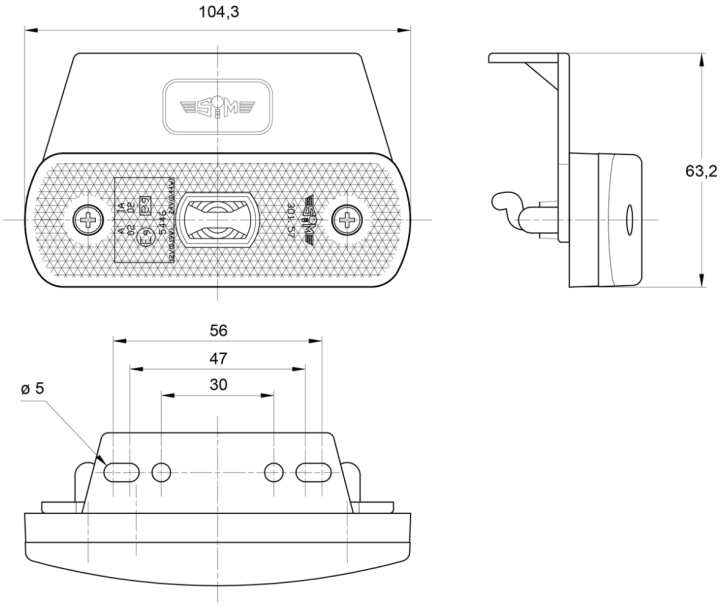

Spezifikationen

ADR zugelassen	Ja
Abmessungen	104 x 63 x 20 mm
Anschluss	Offene Kabelenden
Befestigung	Halterung
Befestigungsseite	Seite
Bestellbar per	1
Betriebsspannung	12V - 24V
EMC	EMC R10
EMC R10	Ja
Farbe	Gelb

Farbe Linse	Gelb
Funktionen	Seitliche Positionsmarkierung
Geliefert mit	Mounting screws
Gewicht (kg)	0,072 Kg
Lichtquelle	LED
Wasserdicht	Ja
Zertifizierung	ECE R3+R91