MARKIERUNGSLEUCHTEN

3157.0000224

LED-Markierungsleuchte | 12-24V | rot

EAN: 5414184004948

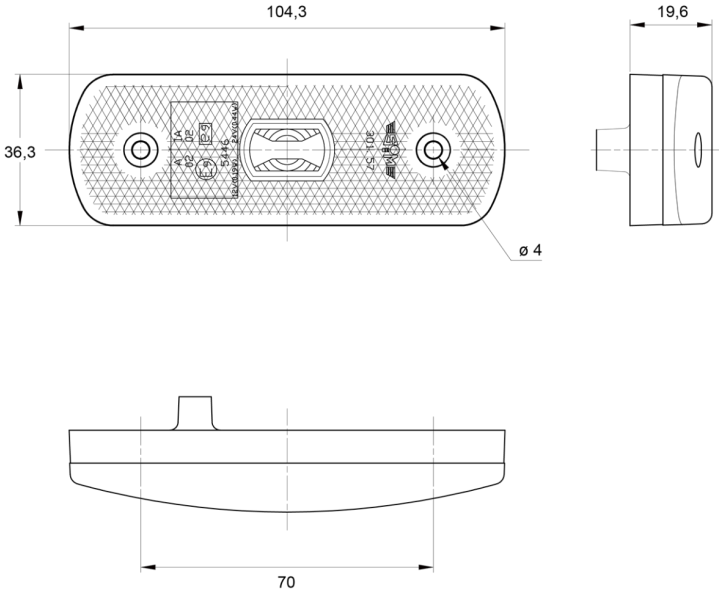

Spezifikationen

ADR zugelassen	Ja
Abmessungen	104 x 36 x 20 mm
Anschluss	Steckersatz
Befestigung	Oberflächenmontage
Befestigungsseite	Hinten
Bestellbar per	1
Betriebsspannung	12V - 24V
EMC	EMC R10
EMC R10	Ja
Farbe	Rot

Farbe Linse	Rot
Funktionen	Hintere Begrenzungsleuchte
Geliefert mit	Mounting screws + seal
Gewicht (kg)	0,056 Kg
Lichtquelle	LED
Wasserdicht	Ja
Zertifizierung	ECE R3+R7