MARKIERUNGSLEUCHTEN

3119.0000000

Markierungsleuchte | links+rechts | 12-24V | rot/weiß

EAN: 5414184004931

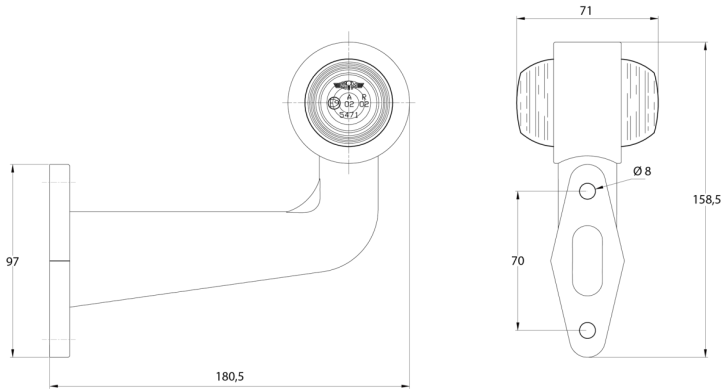

Spezifikationen

Anschluss	Offene Kabelenden
Befestigung	Oberflächenmontage
Befestigungsseite	Left & right
Bestellbar per	2
Dicke mm	71 mm
Farbe	Rot/weiss
Farbe Linse	Rot/transparent
Funktionen	Begrenzungsleuchte 2 Funktionen

Gewicht (kg)	0,195 Kg
Höhe mm	158,5 mm
Lampenfuß	R5W-BA15s
Lichtquelle	Halogen
Länge mm	180,5 mm
Verpackung	Weiße Schachtel mit Etikett
Zertifizierung	ECE R7