3118.1000100

Rücklicht | Halogen | links und rechts | Nummernschildbeleuchtung | 2 lampe

EAN: 5414184562905

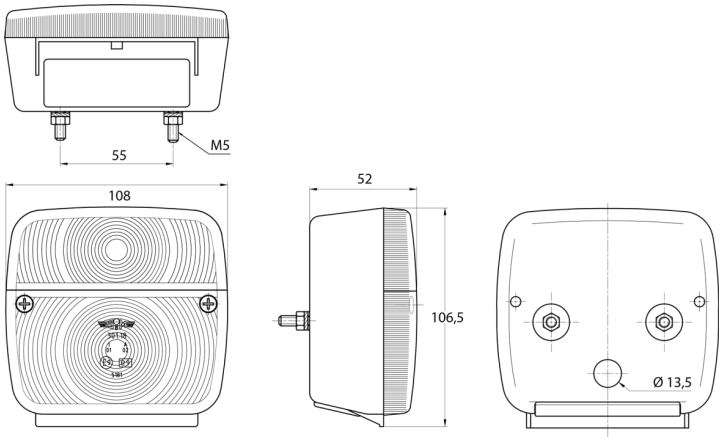

Spezifikationen

Anschluss	Kabeldurchführung
Befestigung	Oberflächenmontage
Befestigungsseite	Hinten - Links und rechts
Bestellbar per	2
Dicke mm	52 mm
Enthält Fahrtrichtungsanzeiger	Ja
Enthält Positionslicht und Bremslicht	Ja
Farbe	Gelb/rot
Farbe Linse	Gelb/rot
Geliefert mit	Mounting screws

Gewicht (kg)	0,150 Kg
Höhe mm	106.5 mm
Lampenfuß	P21W-BA15s/P21/5W BAY15d
Lichtquelle	Halogen
Länge mm	108 mm
Mit Kennzeichenbeleuchtung - unten	Ja
Typ	Rückleuchten
Verpackung	POS-Verpackung
Zertifizierung	ECE