3114.0000000 Frontleuchte | links+rechts | 12-24V

EAN: 5414184560567

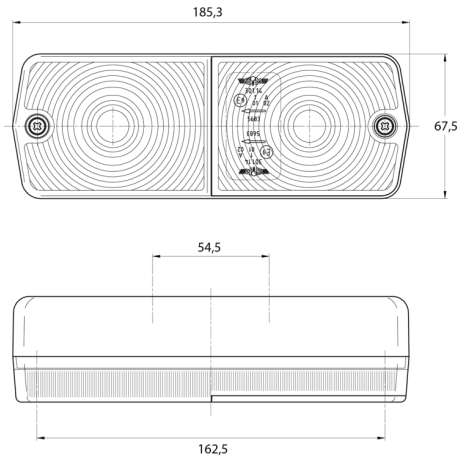

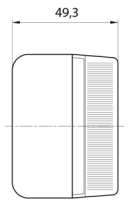

Spezifikationen

Anschluss	Kabeldurchführung
Befestigung	Oberflächenmontage
Befestigungsseite	Hinten - Links und rechts
Bestellbar per	2
Betriebsspannung	12V - 24V
Dicke mm	49,3 mm
Enthält Fahrtrichtungsanzeiger	Ja
Enthält Positionslicht	Ja
Farbe	Gelb/weiss
Farbe Linse	Gelb/weiss

Geliefert mit	Mounting screws
Gewicht (kg)	0,258 Kg
Höhe mm	67,5 mm
Lampenfuß	P21W-BA15s/R5W-BA15s
Lichtquelle	Halogen
Länge mm	185,3 mm
Typ	Frontscheinwerfer
Verpackung	POS-Verpackung
Zertifizierung	ECE