FRONT- UND RÜCKLEUCHTEN

3111.0000100

Rücklicht | links+rechts| Kennzeichenleuchte | 12-24V

EAN: 5414184562738

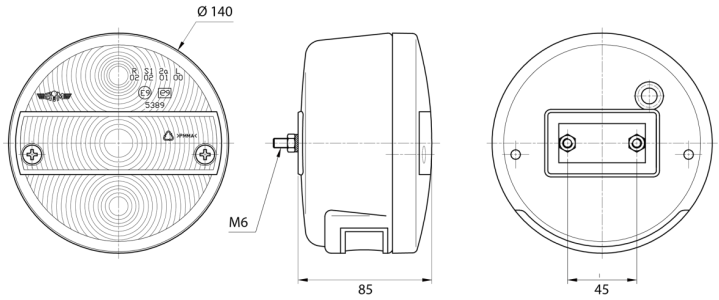

Spezifikationen

Anschluss	Kabeldurchführung
Befestigung	Oberflächenmontage
Befestigungsseite	Hinten - Links und rechts
Bestellbar per	1
Dicke mm	85 mm
Durchmesser mm	140 mm
Enthält Fahrtrichtungsanzeiger	Ja
Enthält Positionslicht und Bremslicht	Ja
Farbe	Gelb/rot

Farbe Linse	Gelb/rot
Geliefert mit	Mounting screws
Gewicht (kg)	0,508 Kg
Lampenfuß	P21W-BA15s/R5W-BA15s
Lichtquelle	Halogen
Mit Kennzeichenbeleuchtung - unten	Ja
Typ	Rückleuchten
Verpackung	POS-Verpackung
Zertifizierung	ECE