3002.0000000 Reflektor | rechthoekig | weiß

EAN: 5414184562400

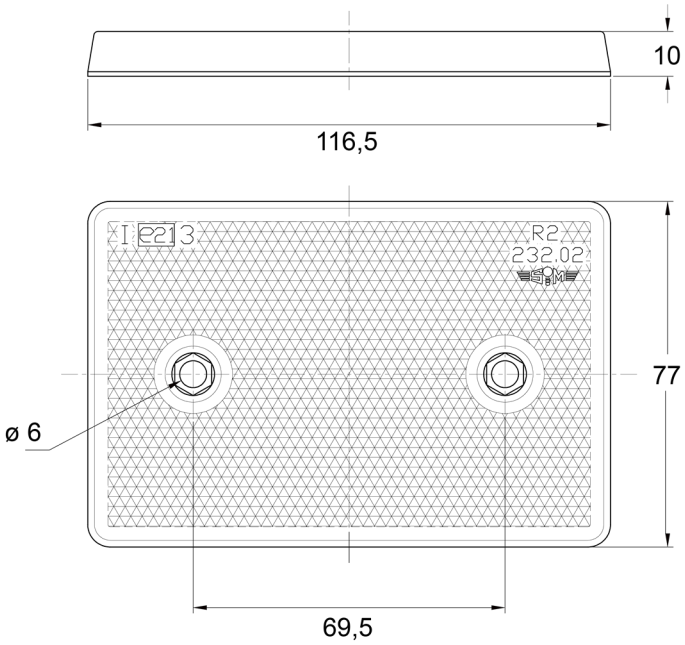

Spezifikationen

Abmessungen	116,5 mm x 77 mm
Befestigung	Selbstklebend und Schrauben
Befestigungsseite	Vorderseite
Bestellbar per	1
Dicke mm	10 mm

Farbe	Weiss
Gewicht (kg)	0,010 Kg
Material	PMMA/ABS
Typ	Rechteckig
Zertifizierung	ECE R3