300 Kugel für Anhängerkupplung | Flanschkugel 50 mm

EAN: 5414184640115

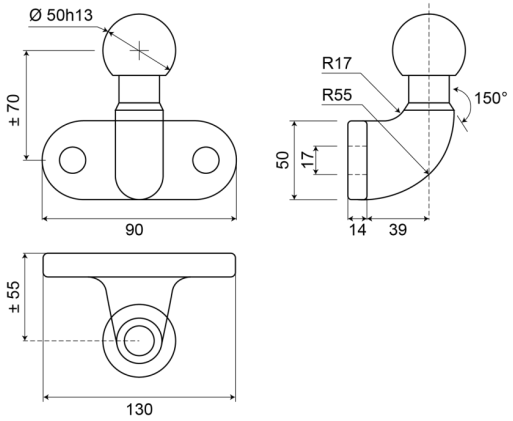

Spezifikationen

Befestigung	Oberflächenmontage
Bestellbar per	1
Durchmesser mm	50 mm
Gewicht (kg)	1,500 Kg

Verpackung	Bulk