233-DV-CR

LED-Markierungsleuchte | 12-24V | weiß

EAN: 5414184004320

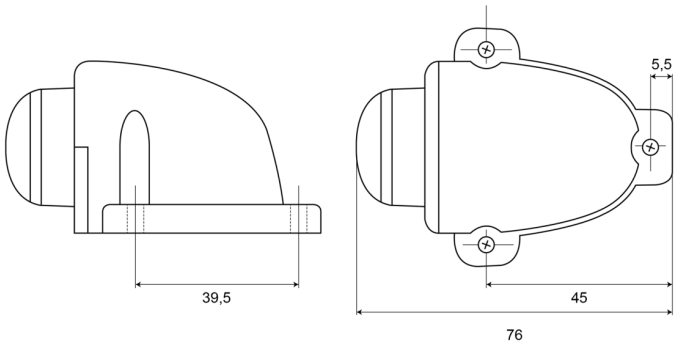

Spezifikationen

Anschluss	Offene Kabelenden
Befestigung	Oberflächenmontage
Befestigungsseite	Vorderseite
Bestellbar per	1
Betriebsspannung	12V - 24V
Betriebstemperatur	-30°C / +65°C
Breite mm	57,5 mm
Durchmesser mm	42 mm
EMC	EMC R10
EMC R10	Ja

Farbe	Weiss
Farbe Linse	Transparent
Funktionen	Begrenzungsleuchte vorne
Gewicht (kg)	0,042 Kg
Höhe mm	42 mm
IP-Schutzart	IP66+IP68
Lichtquelle	LED
Länge mm	76 mm
Verpackung	POS-Verpackung
Zertifizierung	ECE R7