22C Reflektor | rund | weiß

EAN: 5414184600041

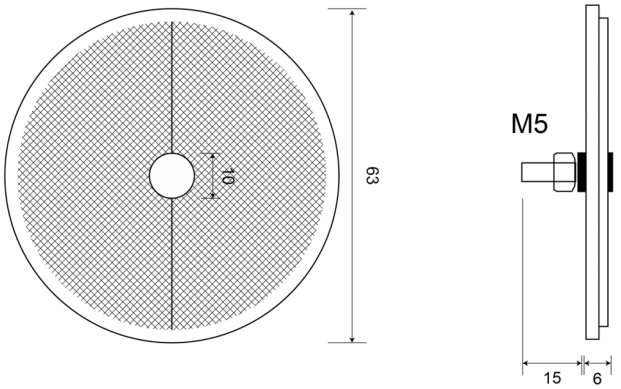

Spezifikationen

Befestigung	Schraubbefestigung
Befestigungsseite	Vorderseite
Bestellbar per	36
Dicke mm	6 mm
Durchmesser mm	63 mm

Farbe	Weiss
Gewicht (kg)	0,018 Kg
Material	PMMA/ABS
Typ	Rund
Zertifizierung	ECE R3