226-DV-OR

LED-Markierungsleuchte | 12-24V | gelb

EAN: 5414184003989

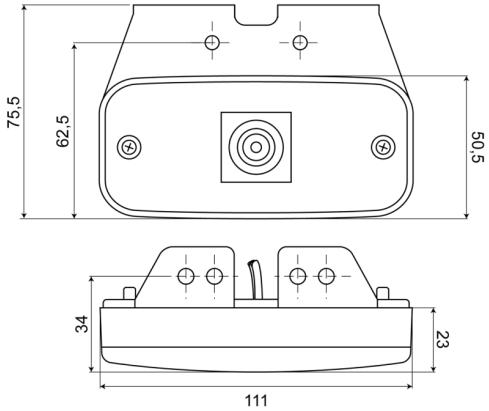

Spezifikationen

Abmessungen	110 x 50,5 (75,5) x 23 mm
Anschluss	Offene Kabelenden
Anzahl der LEDs	2
Befestigung	Oberflächenmontage/Halterung
Befestigungsseite	Seite
Bestellbar per	1
Betriebsspannung	12V - 24V
Betriebstemperatur	-30°C / +65°C
EMC	EMC R10
EMC R10	Ja

Farbe	Gelb
Farbe Linse	Gelb
Funktionen	Seitliche Positionsmarkierung
Geliefert mit	Separate bracket
Gewicht (kg)	0,076 Kg
IP-Schutzart	IP66+IP68
Lichtquelle	LED
Verpackung	POS-Verpackung
Zertifizierung	ECE R3+R91