1800-1 LED Rücklicht | links | 12-24V

EAN: 5414184003514

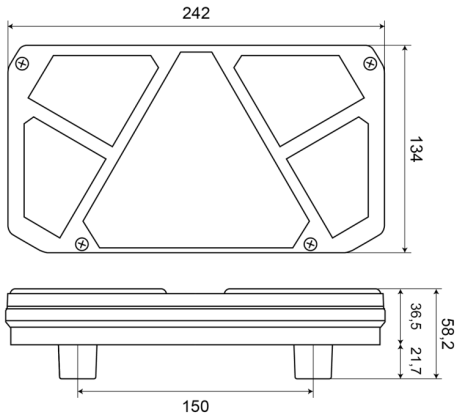

Spezifikationen

Anschluss	Offene Kabelenden
Befestigung	Oberflächenmontage
Befestigungsseite	Hinten - links
Bestellbar per	1
Betriebsspannung	12V - 24V
Betriebstemperatur	-30°C / +65°C
Dicke mm	36,5 mm
EMC	EMC R10
EMC R10	Ja
Enthält Fahrtrichtungsanzeiger	Ja
Enthält Nebelscheinwerfer	Ja
Enthält Positionslicht und Bremslicht	Ja
Farbe	Gelb/rot/weiss
Farbe Linse	Gelb/rot/weiss

Geliefert mit	Mounting screws
Gewicht (kg)	0,900 Kg
Höhe mm	134 mm
IP-Schutzart	IP66+IP68
Lichtquelle	LED
Länge des Kabels (m)	2 m
Länge mm	242 mm
Mit Rückfahrscheinwerfer	Ja
Mit dreieckigem Reflektor	Ja
Typ	Rückleuchten
Zertifizierung	ECE