467 LED-2800

# Feu de travail | LED | 12-55V | carré | 2800 lumen

EAN: 5414184530379

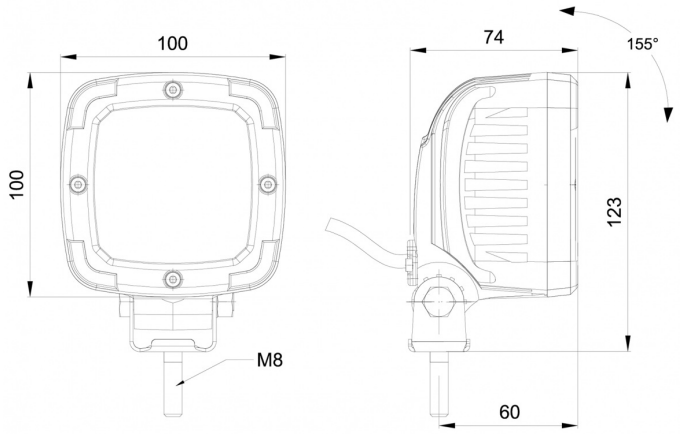


## Caractéristiques

| | |
|---|---|
| Characteristiques | Corps en aluminium, finition noir mat. Protégé contre la corrosion. |
| Couleur | Blanc |
| Couleur LEDs | Blanc |
| Couleur lentille | Transparant |
| Degrée-IP | IP68 |
| Dimensions | 100 mm x 100 mm x 74 mm |
| EMC | EMC R10 |
| EMC R10 | Oui |
| Emballage | Emballage POS |
| Livré avec | Écrous de fixation |
| Longueur cable (m) | 1,50 m |
| Lumen | 2800 |

| | |
|---|---|
| Lumen range | High (2000 - 4000 Lumen) |
| Montage | Écrou |
| Nombre de LEDs | 9 |
| Poids (kg) | 0,8 Kg |
| Raccordement | Câble fin ouvert |
| Source lumineuse | LED |
| Temperature d'opération | -30°C / +65°C |
| Tension | 12V - 55V |
| Type | Carré |
| Valeur Kelvin | 6000K |
| Watt | 35 Watt |
| Á commander par | 1 |