3227.1000500

Feu longue portée | rond | bague à LED

EAN: 5414184018143

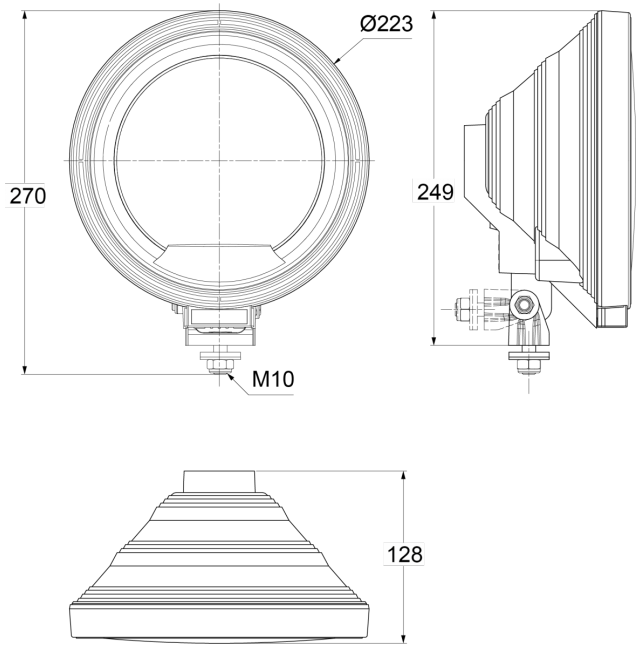

Caractéristiques

Characteristiques	Anneau LED autour
Couleur	Bleu/blanc
Couleur lentille	Bleu
Côté montage	Devant
Diamètre mm	223 mm
Emballage	Emballage POS
Hauteur mm	270 mm

Homologation	ECE R8
Montage	Boulon M10
Poids (kg)	1,08 Kg
Source lumineuse	Halogène + LED
Type	Feux longue portées
Á commander par	1
Épaisseur mm	128 mm